AQUELARRE

Reunión de Mujeres



Proyecto para optar al título de Diseñadora con mención
en Diseño de Interior y Equipamiento

Alumna: Josefa Toral Cardemil / Profesor: Gonzalo Raineri

Mayo 2016

CHILE



CURICÓ

Región
del
Maule

COMUNA
DE
VICHUQUÉN



VICHUQUÉN
VII REGIÓN


BOYERUCA
LLICO
RARIN
TILICURA
PUEBLO VICHUQUÉN
CONCAVÉN
Paredones
Vichuquén
Licantén
Boyeruca
El Rodeo
Alto De Yoncabén
Yoncabén
Palo Seco
El Espinillo
Las Pancoras
Agua Dulce
Molhuén
Zapallar
Las Garzas
El Valle
Laguna Torca
Los Boldos
Ucún Chica
Reserva Forestal Conaf
Las Conchas
Torca
Club Aéreo
Torca Norte
Torca Sur
El Rodeo
La Punta
Traiguén
Los Cardos
Santa María
Los Cardos Sur
La Quirigua Chica
La Cruz
La Quirigua Grande
Tobuco
Santa Eliana (p)
Rarín
Quebrada De Rarín
Punta Del Barco
Los Palitos
La Quesería
El Durazno
Lago Vichuquén
Punta Del Arrayán
Condominio
Punta De Totorilla
Totorilla
Los Lobos
Trilco
Alto Llico
Infiernillo
Lipimávida
Rincón De Lipimávida
Chaicahuín
Huiñe
Aquelarre
Alto Del Puerto
Las Juntas
Higuerilla (p)
Avenida Cementerio
El Manzano
Quesería
Tilicura
Sociedad Agrícola De La Fuente
Los Aromos
Quesería De Vichuquén
Las Rosas
Boquil
Pichibudi
Los Papayos
Uraco
Talquita
Cancavén
El Colo
Rincón De Uraco
Los Coiles
Las Puertas
Los Junquillos
Las Palizadas
Los Cristales
Alto De La Mina
Quebrada Duao
Estero El Guapi
Estero de La Capilla o del Coiron
Quebrada Potrerillo o El Calvario
Estero Iloca
Estero Roncura
Quebrada Los Manantiales
Quebrada El Peral
Quebrada Briones
Quebrada Población
Quebrada Los Robles
Quebrada Las Eras
Quebrada El Rodeo
Quebrada de Carrizalillo
Quebrada Matanzas
Quebrada Palmilla
Quebrada La Tutela
Quebrada Las Pataguillas
Quebrada La Poza Azul
Estero Los Cuervos
Estero Alamo
Quebrada Quilico
Quebrada La Pampa
Quebrada Los Gonzalez
Estero Los Sauces
Estero Zanallar
Estero Tilicura

EN BUSCA DE LAS RAÍCES



VICHUQUÉN
GREDA BLANCA



LLICO
PESCA ARTESANAL



RARIN
PAJA DE TRIGO


BOYERUCA
SAL DE MAR


OPORTUNIDAD



CONCAVÉN
VII REGIÓN
DEL MAULE

ARTESANAS DE CONCAVÉN

Hace 45 años un grupo de mujeres de Concavén dicidieron salir a buscar suerte, es así como crearon una técnica con materia prima de la zona de Concavén Batro + Coirón.
Así es como ellas a través de una necesidad, lograron crear su propio oficio, el cual fue transmitido entre cada mujer de la comunidad de Concavén.



BERNARDA


INGRID



CONCAVÉN
COIRÓN Y BATRO






MATERIAL



COIRÓN & BATRO





TÉCNICA DE ADUJA



OBJETIVOS

PROCESO COOPERATIVO

Artesanas + Diseñadora

COMERCIO JUSTO

COMERCIALIZACIÓN ARTESANÍA

REFERENTES


JULIA
LOHMANN



PET LAMP


LAS
DOCE


USUARIO




AVANCES



INTEGRACIÓN FIBRA NATURAL

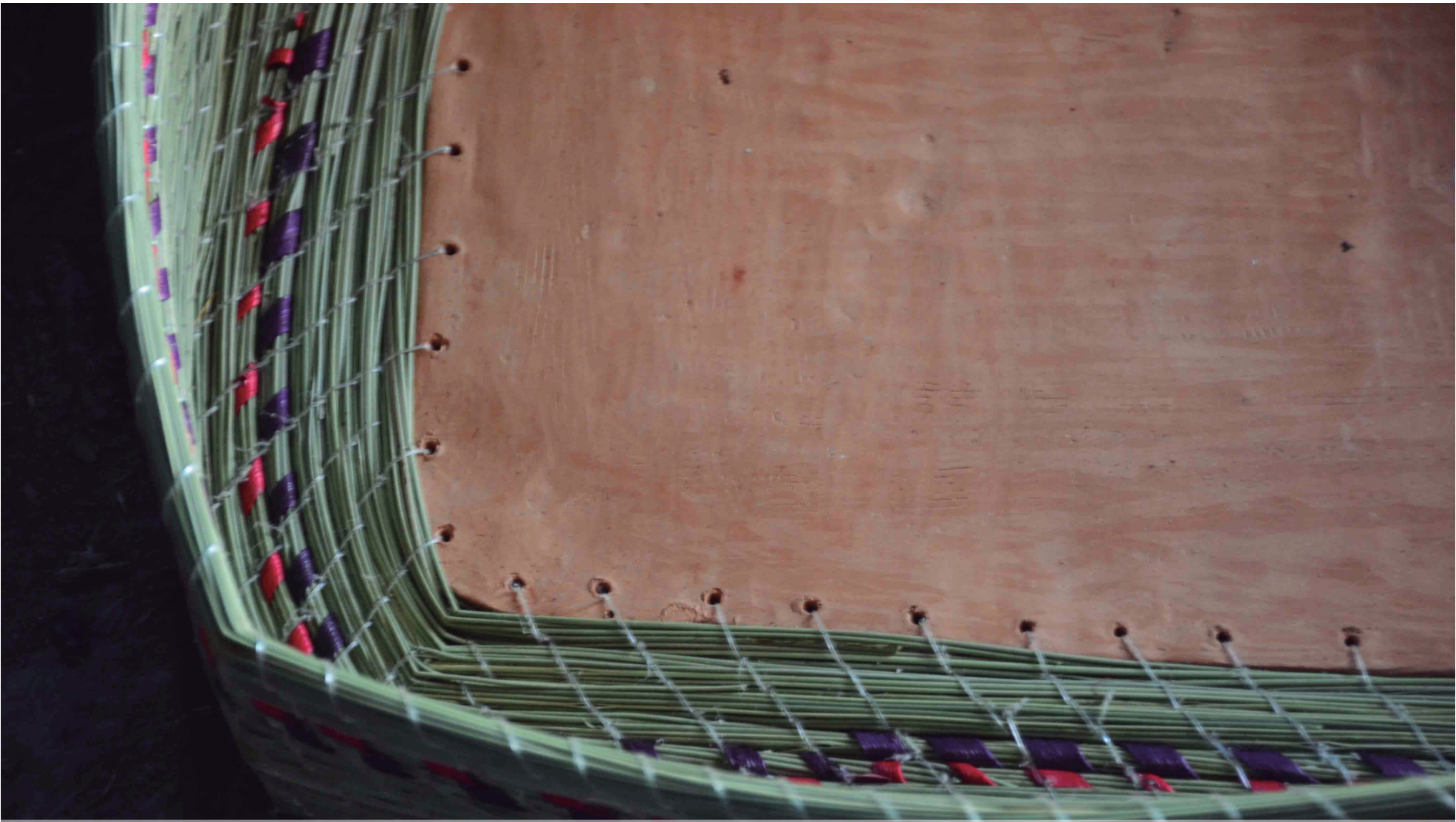

GREDA + COIRÓN



CUERO + COIRÓN



CORTE LÁSER + COIRÓN

PROCESO CREATIVO

MITOLOGÍA VICHUQUÉN

Aquelarre : Reunión de brujos y brujas.
Mito morfología lago Vichuquén.



CABEZA



CUERPO

ESCOBA


J-830
J-824
J-822
J-830
J-824
J-822
J-824
J-830
J-830
J-830
J-852
J-850

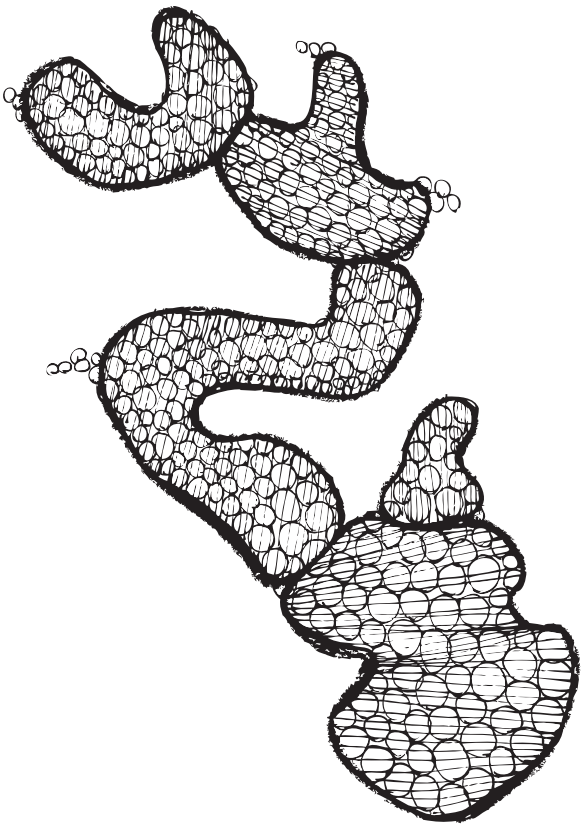

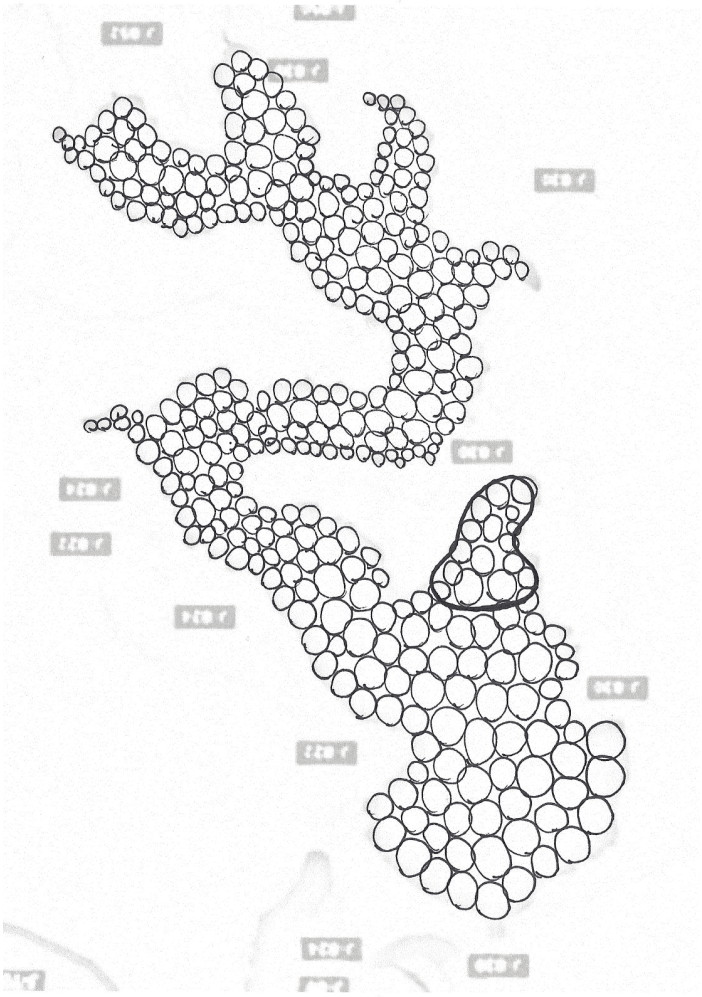

ABSTRACCIÓN

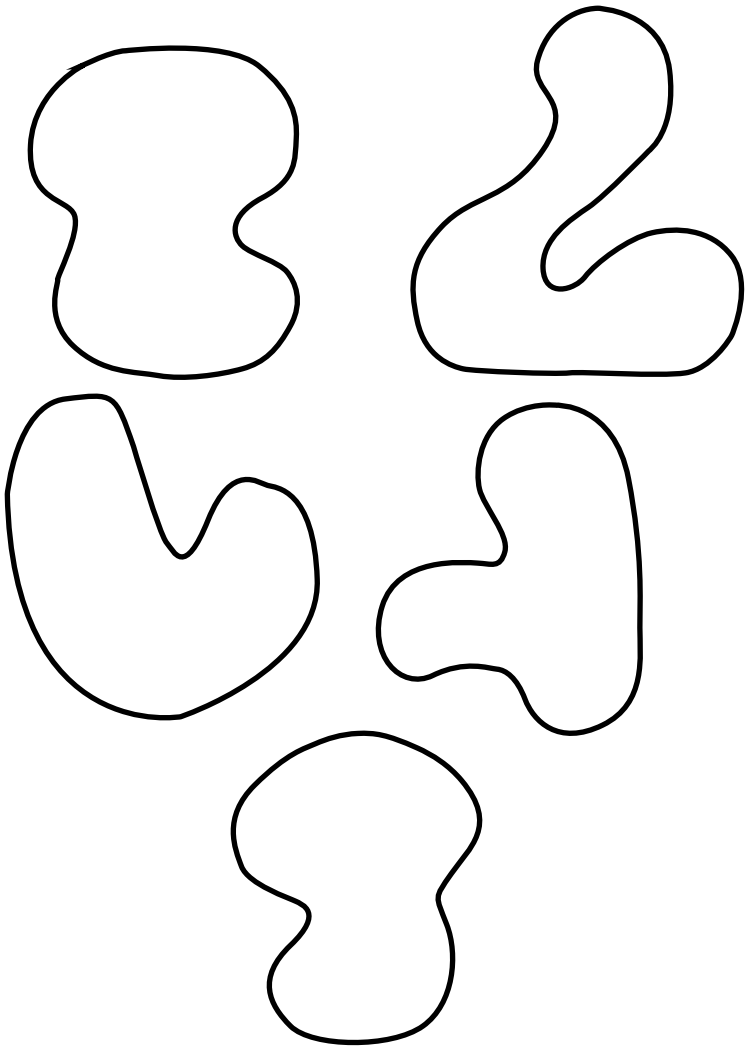

AQUELARRE

Reunión de Mujeres



¿ Qué ?

La primera etapa del proyecto aquelarre, con la experimentación de materiales y técnicas.

¿ Cómo ?

Mediante el proceso cooperativo
Artesana - Diseñadora.

¿ Dondé ?

En Concavén.

¿ Por qué ?

Para generar mayores posibilidades y soluciones al material y técnica para producir mayores ingresos a las artesanas.

PROTOTIPOS FINALES

DISEÑO / Marco regulatorio

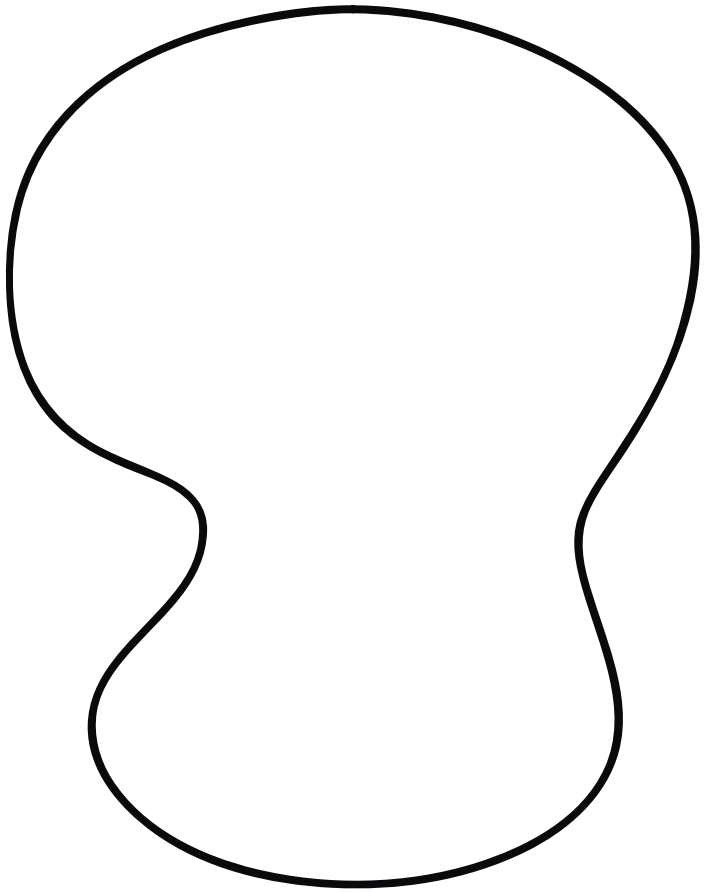

PROTOTIPO A

Madera de pino / Corte CNC

+

Coirón & Batro

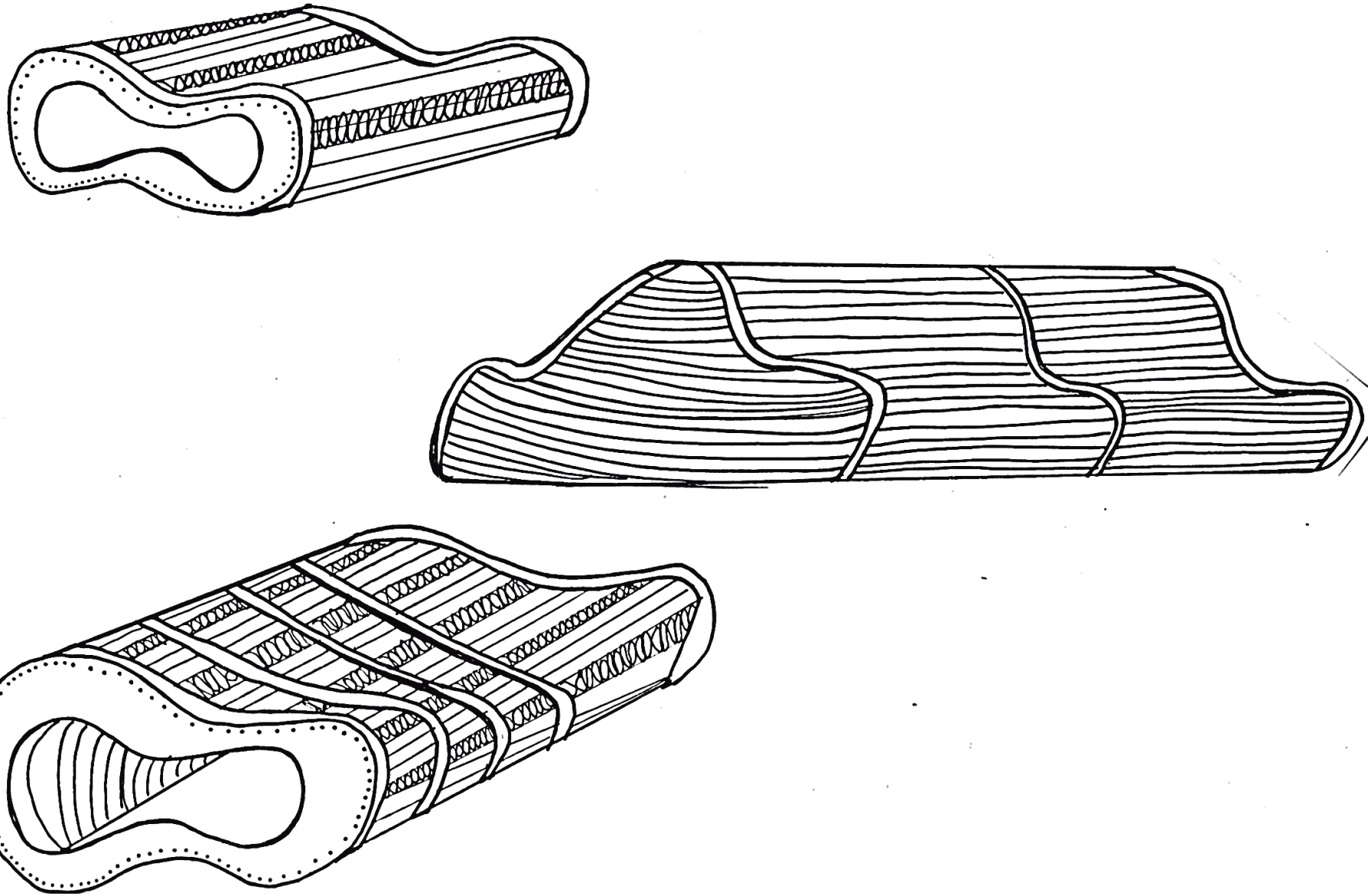



PROTOTIPO B

Suela / Corte Láser

+

Coirón & Batro

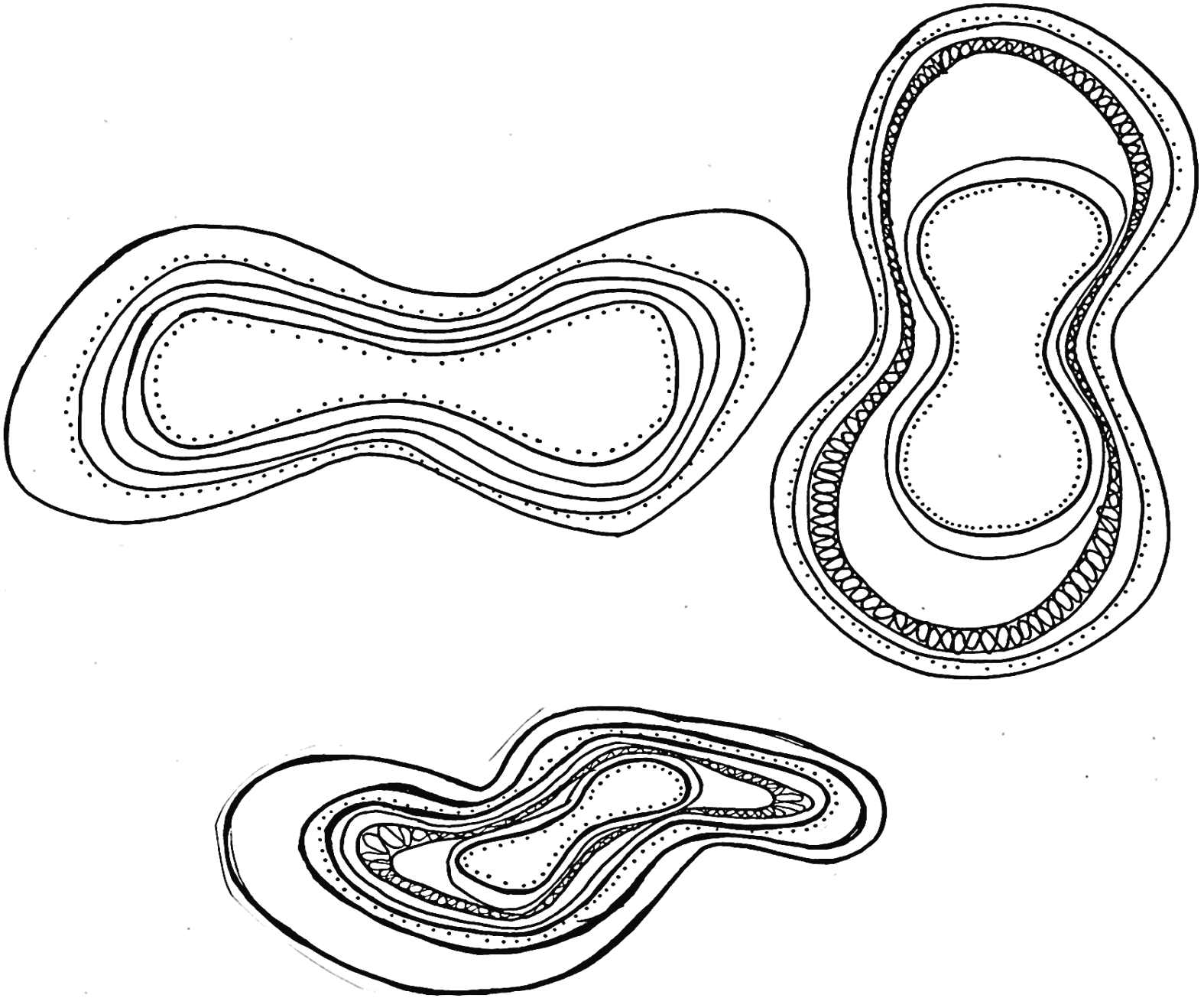



PROTOTIPO C

Pletina de acero

+

Coirón & Batro

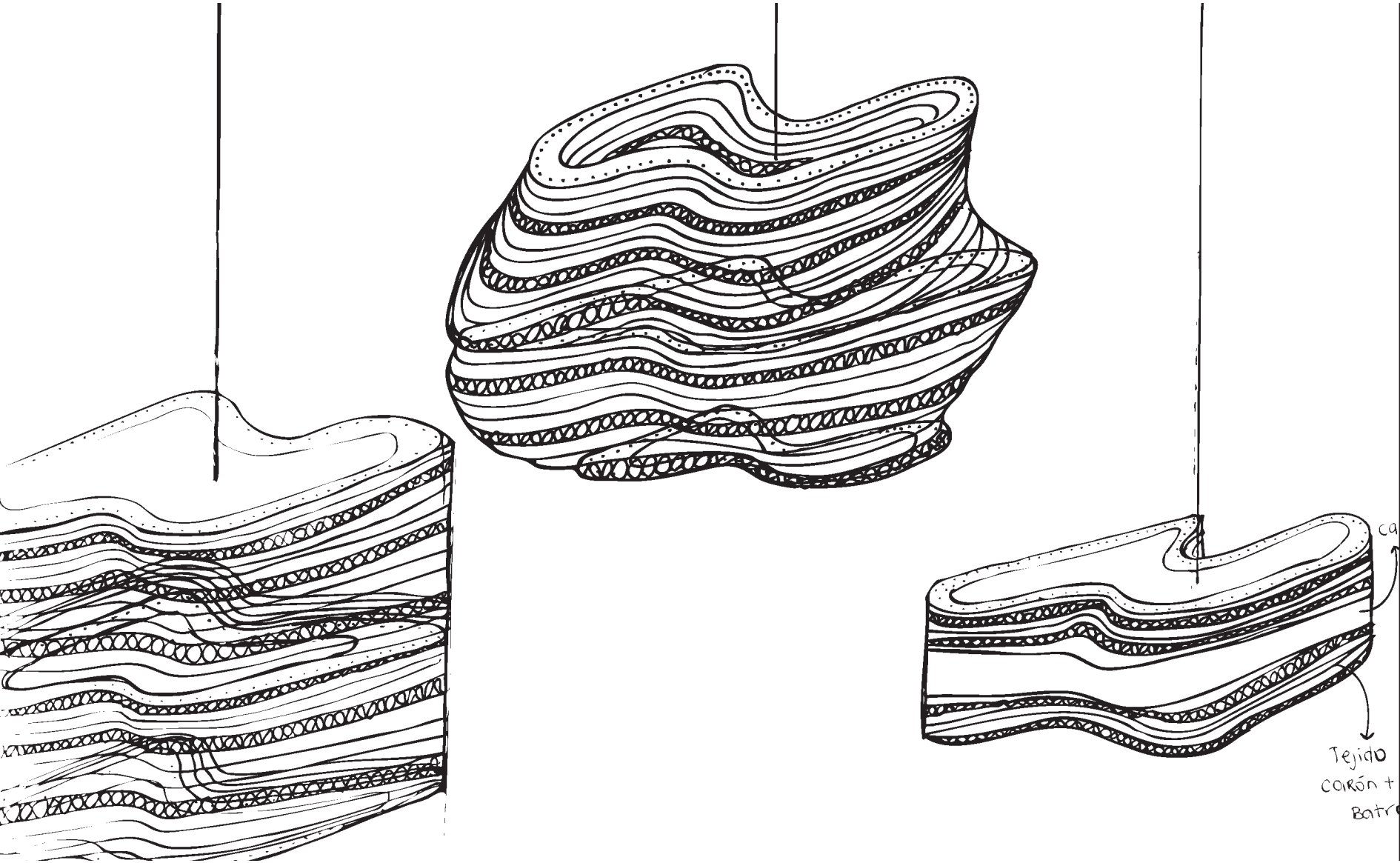
Tejido
carbón +
Batr



PROTOTIPO D

Greda

+

Coirón & Batro

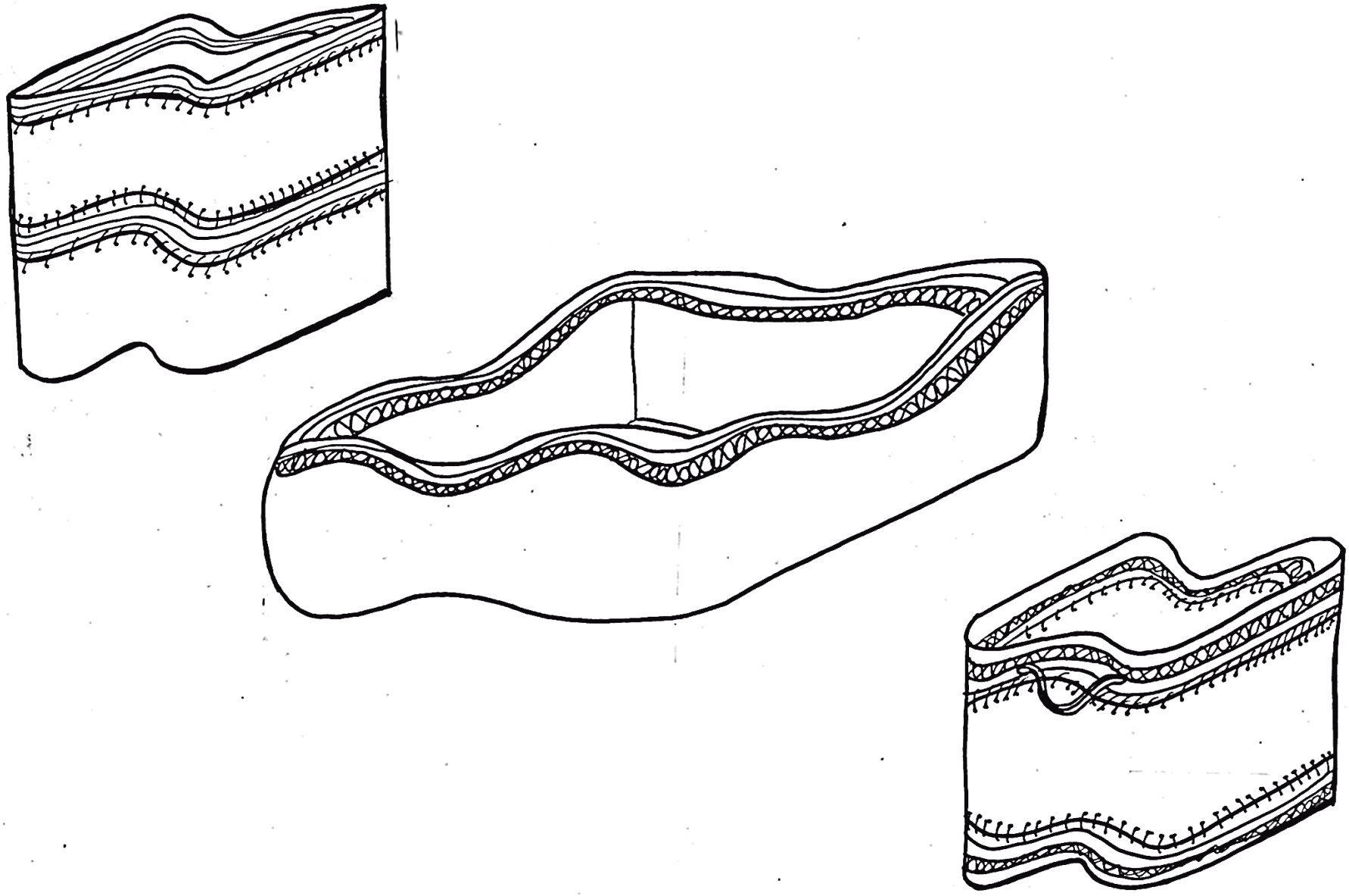



PROTOTIPO E

Reutilización Suela / Corte Láser

+

Coirón & Batro



PROYECCIÓN AQUELARRE


ARAUCO


INDAP
Ministerio de Agricultura



